RS4BOD46

Rollerständer 4 Stellpl. einseitig, Bodensteher 46

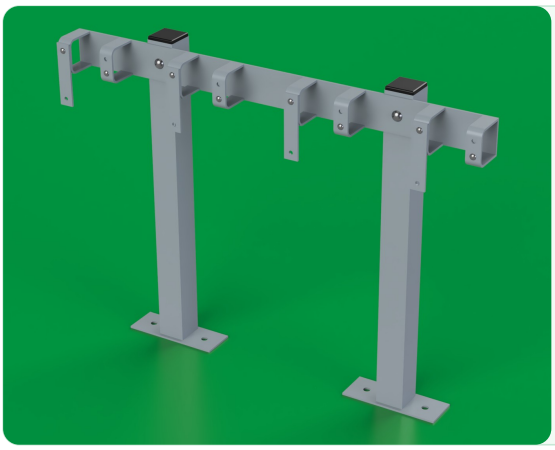

ANSICHT

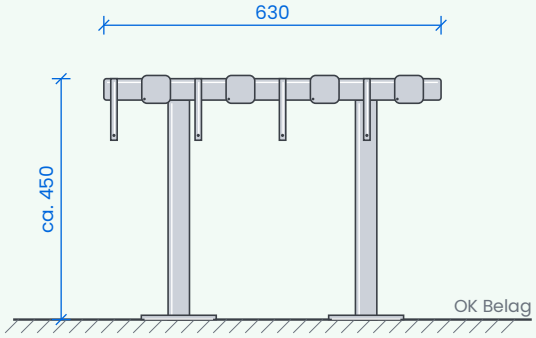

TECHNISCHE DATEN

Artikel	**RS4BOD46**
GTIN	9120120490022
Nutzer	Tretrollern, Kinderrollern und Kickboards
Stellplätze	4 (einseitig)
Länge	630 mm

Montagehöhe	ca. 45 cm
Stellplatzöffnung	ca. 50 × 48 mm
Befestigung	2 × Bodensteher 46
Material	Stahl, feuerverzinkt nach DIN EN ISO 1461
Gewicht	4,9 kg

KURZTEXT

Rollerständer 4 Stellpl. einseitig, Bodensteher 46

LANGTEXT · EINHEIT STK

Rollerständer zum geordneten und versperrbaren Abstellen von Tretrollern, Kinderrollern und Kickboards. 4 Stellplätze einseitig in Reihe angeordnet, Parkposition über die Lenkstange fixiert. Je Stellplatz ein drehbarer Verschlussbügel, versperrbar mit handelsüblichem Vorhängeschloss (Bügel-Ø bis 6 mm) oder Fahrradschloss des Nutzers; Stellplatzöffnung ca. 50 × 48 mm, Stellplatzabstand 95 mm.

Konstruktion aus Stahl, feuerverzinkt nach DIN EN ISO 1461, Oberfläche silbergrau.

Schienenlänge 630 mm, Montagehöhe ca. 45 cm über Belag.

Befestigung mit 2 × Bodensteher 46 zum Aufdübeln (Formrohr 40 × 40 mm, Montageplatte 140 × 50 mm, je 2 Bohrungen Ø 11 mm, Lochabstand 90 mm) auf tragfähigem Untergrund (Beton, Betonplatten, Asphalt auf Betonunterbau), inkl. Befestigungsmittel (z. B. Stahldübel 10 mm).

Liefern als Komplettset inkl. Verbindungsschrauben und Montageanleitung, nach Herstellerangaben montieren.

Leitprodukt: Rollerstop GmbH, Himmelpfortgasse 13/6, 1010 Wien, www.rollerstop.com, Typ RS4BOD46 oder gleichwertig.

Kriterien der Gleichwertigkeit: Anzahl und Anordnung der Stellplätze, je Stellplatz eigener drehbarer Verschlussbügel, Schienenlänge, Montagehöhe, Oberfläche feuerverzinkt, Befestigungsart.

Angebotenes Erzeugnis: '.....'