# eS3BOD60

Scooterständer 3 Stellpl. einseitig, Bodensteher 60

ANSICHT

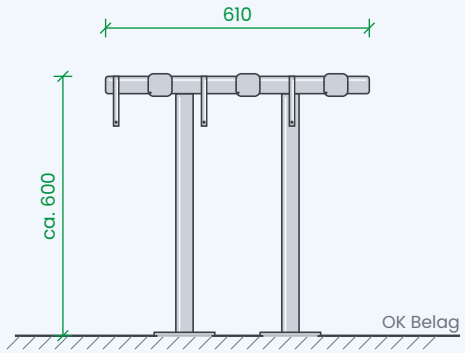


## TECHNISCHE DATEN

| | |
|---|---|
| Artikel | **eS3BOD60** |
| GTIN | 9120120490237 |
| Nutzer | E-Scootern und Tretrollern unterschiedlicher Hersteller |
| Stellplätze | 3 (einseitig) |
| Länge | 610 mm |

| | |
|---|---|
| Montagehöhe | ca. 60 cm |
| Stellplatzöffnung | ca. 82 × 72 mm |
| Befestigung | 2 × Bodensteher 60 |
| Material | Stahl, feuerverzinkt nach DIN EN ISO 1461 |
| Gewicht | 5 kg |

## KURZTEXT

**Scooterständer 3 Stellpl. einseitig, Bodensteher 60**

## LANGTEXT · EINHEIT STK

Scooterständer zum geordneten und versperrbaren Abstellen von E-Scootern und Tretrollern unterschiedlicher Hersteller. 3 Stellplätze einseitig in Reihe angeordnet, Parkposition über die Lenkstange fixiert. Je Stellplatz ein drehbarer Verschlussbügel, versperrbar mit handelsüblichem Vorhängeschloss (Bügel-Ø bis 6 mm) oder Fahrradschloss des Nutzers; Stellplatzöffnung ca. 82 × 72 mm, Stellplatzabstand 125 mm.

Konstruktion aus Stahl, feuerverzinkt nach DIN EN ISO 1461, Oberfläche silbergrau.

Schienenlänge 610 mm, Montagehöhe ca. 60 cm über Belag.

Befestigung mit 2 × Bodensteher 60 zum Aufdübeln (Formrohr 40 × 40 mm, Montageplatte 140 × 50 mm, je 2 Bohrungen Ø 11 mm, Lochabstand 90 mm) auf tragfähigem Untergrund (Beton, Betonplatten, Asphalt auf Betonunterbau), inkl. Befestigungsmittel (z. B. Stahldübel 10 mm).

Liefern als Komplettset inkl. Verbindungsschrauben und Montageanleitung, nach Herstellerangaben montieren.

**Leitprodukt: Rollerstop GmbH, Himmelpfortgasse 13/6, 1010 Wien, www.rollerstop.com, Typ eS3BOD60 oder gleichwertig.**

Kriterien der Gleichwertigkeit: Anzahl und Anordnung der Stellplätze, je Stellplatz eigener drehbarer Verschlussbügel, Schienenlänge, Montagehöhe, Oberfläche feuerverzinkt, Befestigungsart.

Angebotenes Erzeugnis: '.....'