eS3WB16

Scooterständer 3 Stellpl. einseitig, Wandbügel 16

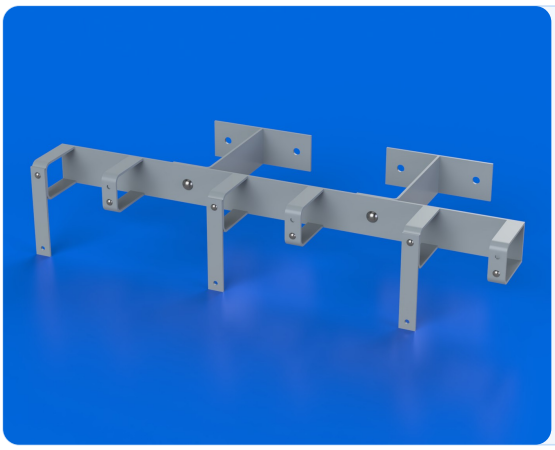

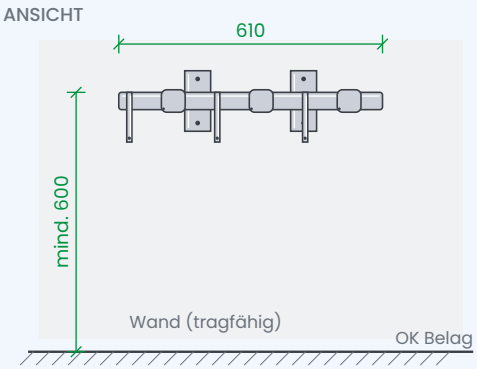

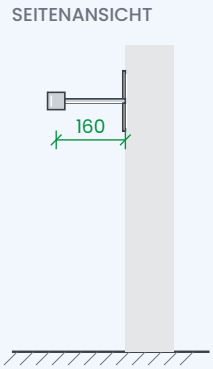

TECHNISCHE DATEN

Artikel	**eS3WB16**
GTIN	9120120490220
Nutzer	E-Scootern und Tretrollern unterschiedlicher Hersteller
Stellplätze	3 (einseitig)
Länge	610 mm

Montagehöhe	ca. 60 cm
Stellplatzöffnung	ca. 82 × 72 mm
Befestigung	2 × Wandbügel 16
Material	Stahl, feuerverzinkt nach DIN EN ISO 1461
Gewicht	3,6 kg

KURZTEXT

Scooterständer 3 Stellpl. einseitig, Wandbügel 16

LANGTEXT · EINHEIT STK

Scooterständer zum geordneten und versperrbaren Abstellen von E-Scootern und Tretrollern unterschiedlicher Hersteller. 3 Stellplätze einseitig in Reihe angeordnet, Parkposition über die Lenkstange fixiert. Je Stellplatz ein drehbarer Verschlussbügel, versperrbar mit handelsüblichem Vorhängeschloss (Bügel-Ø bis 6 mm) oder Fahrradschloss des Nutzers; Stellplatzöffnung ca. 82 × 72 mm, Stellplatzabstand 125 mm.

Konstruktion aus Stahl, feuerverzinkt nach DIN EN ISO 1461, Oberfläche silbergrau.

Schienenlänge 610 mm, Montagehöhe ca. 60 cm über Belag.

Befestigung mit 2 × Wandbügel 16 (Wandabstand ca. 160 mm, Montageplatte 140 × 60 mm, je 2 Bohrungen Ø 11 mm, Lochabstand 102 mm) an tragfähiger Wand (Beton oder Vollziegel; bei Wärmedämmung/hinterlüfteter Fassade mit Gewindestangen und Verbundmörtel bis in den tragenden Untergrund), Montagehöhe mind. 60 cm über Belag, inkl. Befestigungsmittel.

Liefern als Komplettset inkl. Verbindungsschrauben und Montageanleitung, nach Herstellerangaben montieren.

Leitprodukt: Rollerstop GmbH, Himmelpfortgasse 13/6, 1010 Wien, www.rollerstop.com, Typ eS3WB16 oder gleichwertig.

Kriterien der Gleichwertigkeit: Anzahl und Anordnung der Stellplätze, je Stellplatz eigener drehbarer Verschlussbügel, Schienenlänge, Montagehöhe, Oberfläche feuerverzinkt, Befestigungsart.

Angebotenes Erzeugnis: '.....'