eS5x2BUBOD60

Scooterständer 10 Stellpl. doppelseitig, Bügelbodensteher 60

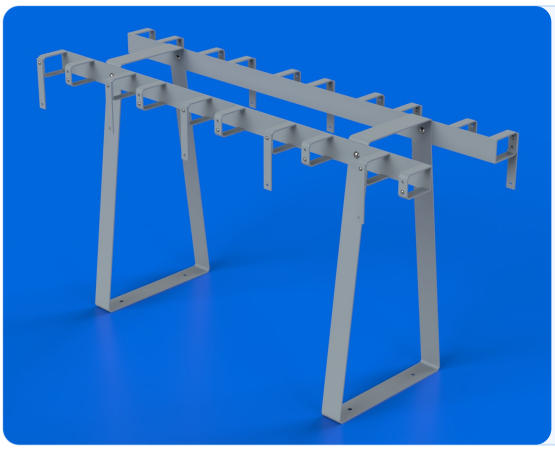

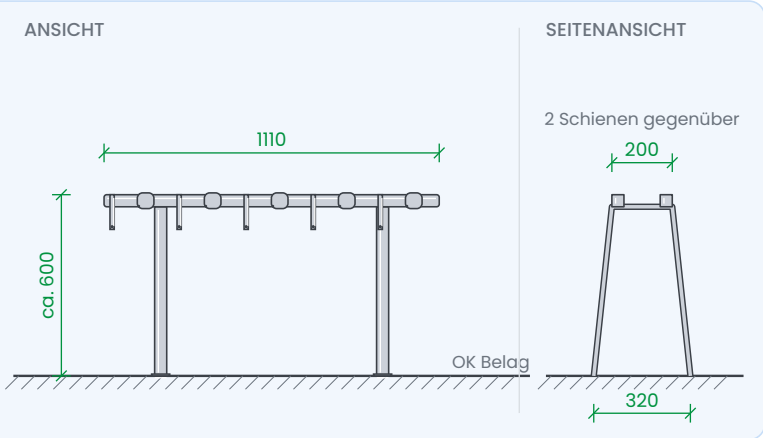

TECHNISCHE DATEN

Artikel	**eS5x2BUBOD60**
GTIN	9120120490374
Nutzer	E-Scootern und Tretrollern unterschiedlicher Hersteller
Stellplätze	10 (doppelseitig)
Länge	1110 mm

Montagehöhe	ca. 60 cm
Stellplatzöffnung	ca. 82 × 72 mm
Befestigung	2 × Bügelbodensteher 60
Material	Stahl, feuerverzinkt nach DIN EN ISO 1461
Gewicht	12,4 kg

KURZTEXT

Scooterständer 10 Stellpl. doppels., Bügelbodensteher 60

LANGTEXT · EINHEIT STK

Scooterständer zum geordneten und versperrbaren Abstellen von E-Scootern und Tretrollern unterschiedlicher Hersteller. 10 Stellplätze: zwei Schienen mit je 5 Stellplätzen, doppelseitig angeordnet, Parkposition über die Lenkstange fixiert. Je Stellplatz ein drehbarer Verschlussbügel, versperrbar mit handelsüblichem Vorhängeschloss (Bügel-Ø bis 6 mm) oder Fahrradschloss des Nutzers; Stellplatzöffnung ca. 82 × 72 mm, Stellplatzabstand 125 mm.

Konstruktion aus Stahl, feuerverzinkt nach DIN EN ISO 1461, Oberfläche silbergrau.

Schienenlänge 1110 mm, Montagehöhe ca. 60 cm über Belag.

Befestigung mit 2 × Bügelbodensteher 60 in Trapezform (Breite unten 320 mm, oben 200 mm), selbsttragend frei aufstellbar oder je 2 Bohrungen Ø 11 mm (Lochabstand 215 mm) am Untergrund verschraubt.

Liefern als Komplettset inkl. Verbindungsschrauben und Montageanleitung, nach Herstellerangaben montieren.

Leitprodukt: Rollerstop GmbH, Himmelpfortgasse 13/6, 1010 Wien, www.rollerstop.com, Typ eS5x2BUBOD60 oder gleichwertig.

Kriterien der Gleichwertigkeit: Anzahl und Anordnung der Stellplätze, je Stellplatz eigener drehbarer Verschlussbügel, Schienenlänge, Montagehöhe, Oberfläche feuerverzinkt, Befestigungsart.

Angebotenes Erzeugnis: '.....'