eS5x2TBOD60

Scooterständer 10 Stellpl. doppelseitig, T-Bodensteher 60

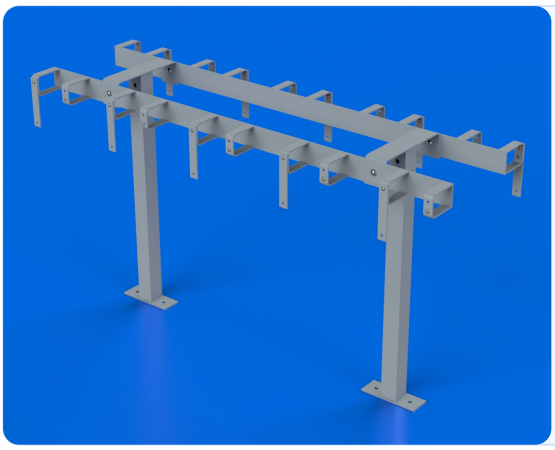

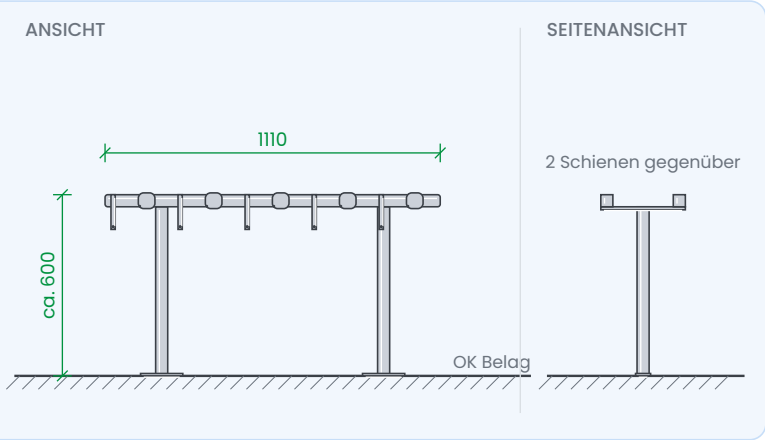

TECHNISCHE DATEN

Artikel	**eS5x2TBOD60**
GTIN	9120120490367
Nutzer	E-Scootern und Tretrollern unterschiedlicher Hersteller
Stellplätze	10 (doppelseitig)
Länge	1110 mm

Montagehöhe	ca. 60 cm
Stellplatzöffnung	ca. 82 × 72 mm
Befestigung	2 × T-Bodensteher 60
Material	Stahl, feuerverzinkt nach DIN EN ISO 1461
Gewicht	9,8 kg

KURZTEXT

Scooterständer 10 Stellpl. doppels., T-Bodensteher 60

LANGTEXT · EINHEIT STK

Scooterständer zum geordneten und versperrbaren Abstellen von E-Scootern und Tretrollern unterschiedlicher Hersteller. 10 Stellplätze: zwei Schienen mit je 5 Stellplätzen, doppelseitig angeordnet, Parkposition über die Lenkstange fixiert. Je Stellplatz ein drehbarer Verschlussbügel, versperrbar mit handelsüblichem Vorhängeschloss (Bügel-Ø bis 6 mm) oder Fahrradschloss des Nutzers; Stellplatzöffnung ca. 82 × 72 mm, Stellplatzabstand 125 mm.

Konstruktion aus Stahl, feuerverzinkt nach DIN EN ISO 1461, Oberfläche silbergrau.

Schienenlänge 1110 mm, Montagehöhe ca. 60 cm über Belag.

Befestigung mit 2 × T-Bodensteher 60 zum Aufdübeln (Montageplatte 140 × 50 mm, je 2 Bohrungen Ø 11 mm, Lochabstand 90 mm) auf tragfähigem Untergrund, inkl. Befestigungsmittel.

Liefern als Komplettset inkl. Verbindungsschrauben und Montageanleitung, nach Herstellerangaben montieren.

Leitprodukt: Rollerstop GmbH, Himmelpfortgasse 13/6, 1010 Wien, www.rollerstop.com, Typ eS5x2TBOD60 oder gleichwertig.

Kriterien der Gleichwertigkeit: Anzahl und Anordnung der Stellplätze, je Stellplatz eigener drehbarer Verschlussbügel, Schienenlänge, Montagehöhe, Oberfläche feuerverzinkt, Befestigungsart.

Angebotenes Erzeugnis: '.....'