Instructions de sécurité

Choisissez l'emplacement du support pour scooter également en fonction des considérations de sécurité suivantes:

Les scooters garés, ainsi que les supports eux-mêmes, ne doivent pas gêner les voies, en particulier les voies d'évacuation, les accès et les sorties, les accès, les entrées et les sorties, les routes, etc. L'accès et la sortie du support pour scooter doivent être libres.

Lorsque les supports pour scooters sont montés de manière fixe, le matériau de support (mur ou sol) doit être adapté au montage ! Evitez les dommages consécutifs (p. ex. tuyaux ou conduites endommagés, morceaux de mur arrachés, dalles de sol fissurées) grâce à une planification correcte ! Veuillez lire à cet effet les instructions de montage avant le montage.

Les supports pour trottinettes sont conçus pour garer en toute sécurité des trottinettes à pédales, des planches à roulettes et/ou des vélos de différents modèles. Nous vous mettons expressément en garde contre toute utilisation non conforme!

Ne procédez au montage des supports pour trottinettes que si vous disposez des connaissances techniques et des compétences nécessaires pour éviter tout problème, dommage ou blessure résultant d'une erreur de montage!

Respectez les instructions de montage jointes et les présentes consignes de sécurité !

Nous déclinons toute responsabilité pour les dommages résultant d'un montage ou d'une utilisation incorrects ou inappropriés, par un artisan ou un client.

Tutoriel vidéo pour le montage

https://montage.rollerstop.com

Contact

Si vous avez d'autres questions ou remarques,

nous serons ravis de vous entendre !

eS1xBOD46

Instructions de montage pour un module eS avec un support desol à visser

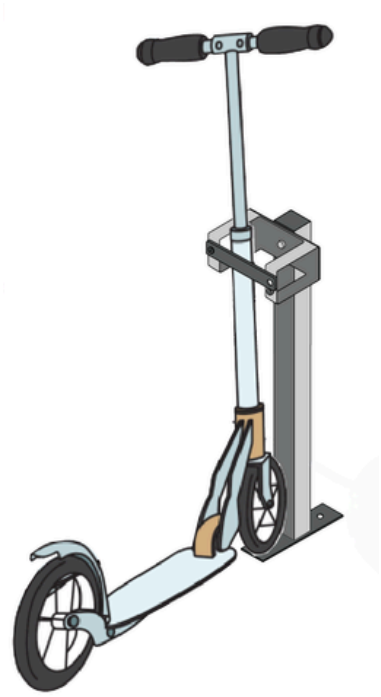

Illustration Montage

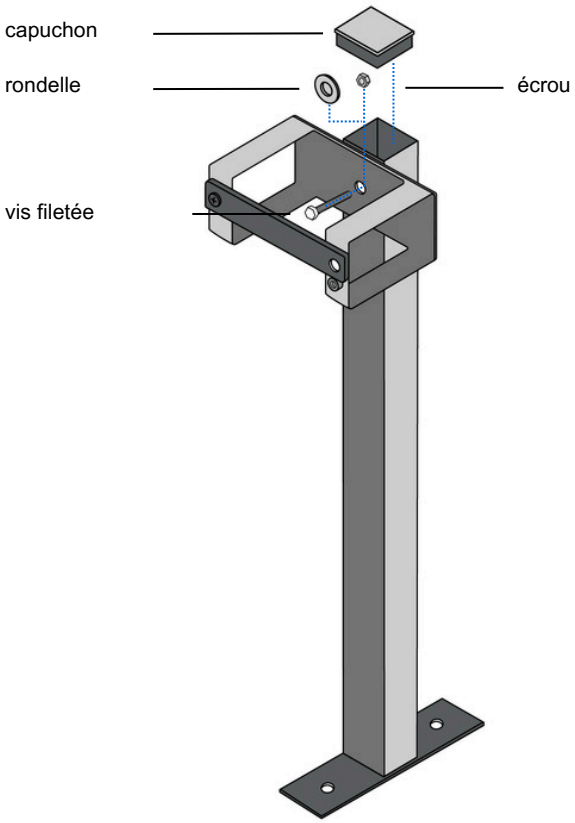

Description Montage 1/2

Les supports pour scooters Rollerstop se composent toujours de 2 éléments : Le module avec les emplacements (RS4, RS8, eS3, eS5, etc.) et les éléments de fixation correspondants (étrier mural, support de sol à visser ou à bétonner, support de sol à étrier).
Montage d'un module Rollerstop de la série RS avec un étrier de sol à visser (numéro d'article eS1xBOD46): Pour le module, veillez à ce que l'inscription sur l'étrier de fermeture fermé soit correctement lisible afin d'éviter qu'un module ne soit monté par erreur la tête en bas.

Veuillez respecter les recommandations relatives au support concerné :

Sol	Recommandation
Béton	OUI
Asphalte	OUI*
Dalles de sol sur lit de sable	OUI**
Dalles de sol, posées en dur	OUI***

* Le montage sur l'asphalte n'est durable que si celui-ci ne forme qu'une fine couche de couverture (max. 3 cm) et peut être vissé dans une fondation en béton solide située en dessous.

** Les dalles de sol posées de manière lâche dans le lit de sable peuvent être soulevées par un levier (vandalisme). Il est donc recommandé de ne monter que sur des dalles lourdes et de grande taille. En outre, il faut toujours percer les dalles avec précaution, car elles peuvent sauter.

*** Les dalles de sol fixes peuvent avoir la même durabilité que le béton. Le risque qu'une dalle se fissure lors du perçage est faible.

Description Montage 2/2

1. La première chose à faire est de relier le module et les éléments de fixation. Pour ce faire, les vis de montage fournies doivent être introduites par l'avant à travers le trou du module, puis à travers un trou situé à l'extrémité supérieure du tube dans l'élément de fixation au sol.

2. Ensuite, la rondelle est enfilée sur la vis et l'écrou est mis en place. Celui-ci peut maintenant être vissé sans être serré. Il reste suffisamment de jeu pour que le module puisse être installé à angle droit par rapport aux éléments de fixation.

3. Le module peut maintenant être mis en place et vissé au sol (choisissez les chevilles appropriées en fonction du support, dans la plupart des cas, des chevilles de Ø 10 mm sont un bon choix).

4. Ensuite, tous les écrous et les vis sont serrés à l'aide d'une clé (taille 13) jusqu'à ce qu'ils ne puissent plus être desserrés à la main.

5. Pour finir, les capuchons en plastique fournis sont placés sur les piquets de sol et enfoncés jusqu'à la butée pour fermer les tubes.

Important : si deux ou plusieurs modules doivent être montés côte à côte (en ligne), une distance minimale de 9 cm doit être respectée entre les modules.

ROLLERSTOP